Caracteristiques et matieres svt:
Characteristics and materials: 02BFC0031
Caracteristicos y materias:

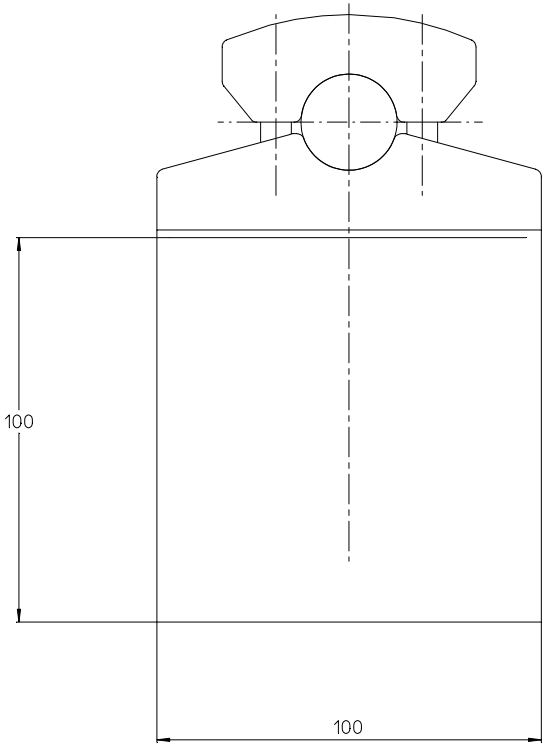


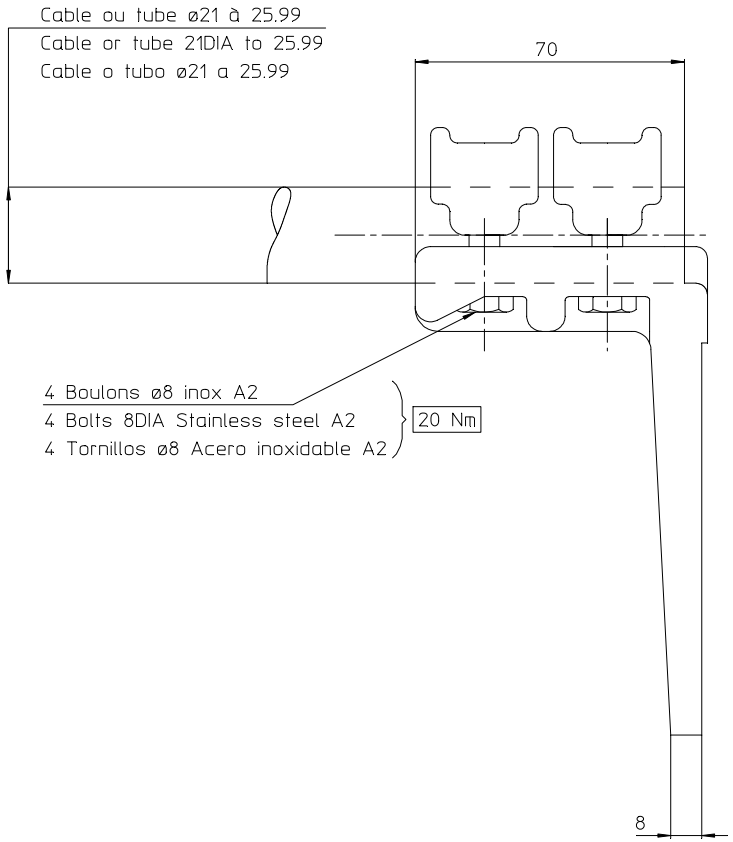


Specifications particulieres:
Particular specifications:
Especification particular:

ITEM: .....

Unites usuelles:
Usual practical units: KG-MM-S-N
Unidades practicas usuales:

Masse:
Mass: 0.75 KG
Masa:

a/FE777

SIMEL

Ref: CE 82 25 100

Ech 3/4 Code : _____

Ceci est la propriété exclusive de SIMEL et ne peut être reproduit ni transmis sans notre autorisation écrite

Simel 21220 Gevrey Chambertin - FRANCE

06/10/93 PREVOT.M
Vérif: LAHAYE Appr: VIAL

Ancien No: 02VFD6940

C-706861 A